Längsschnitt A-A
M 1:100

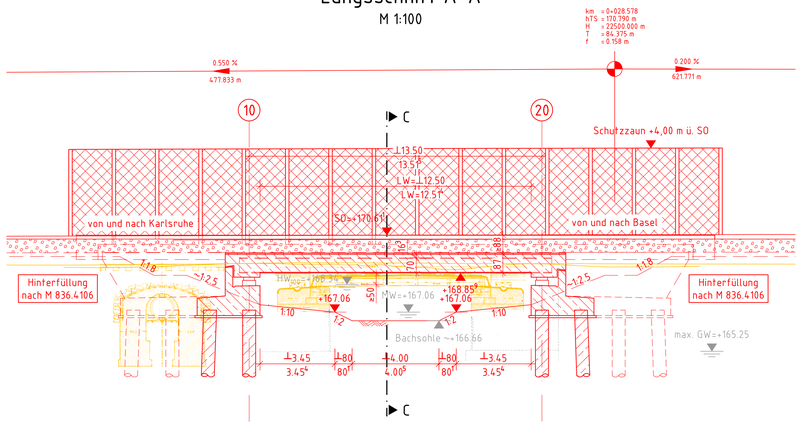

Längsschnitt B-B
M 1:100

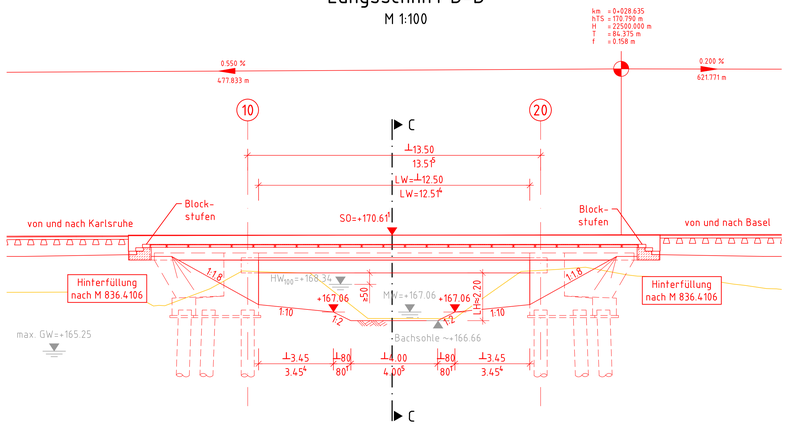

Grundriss
M 1:200

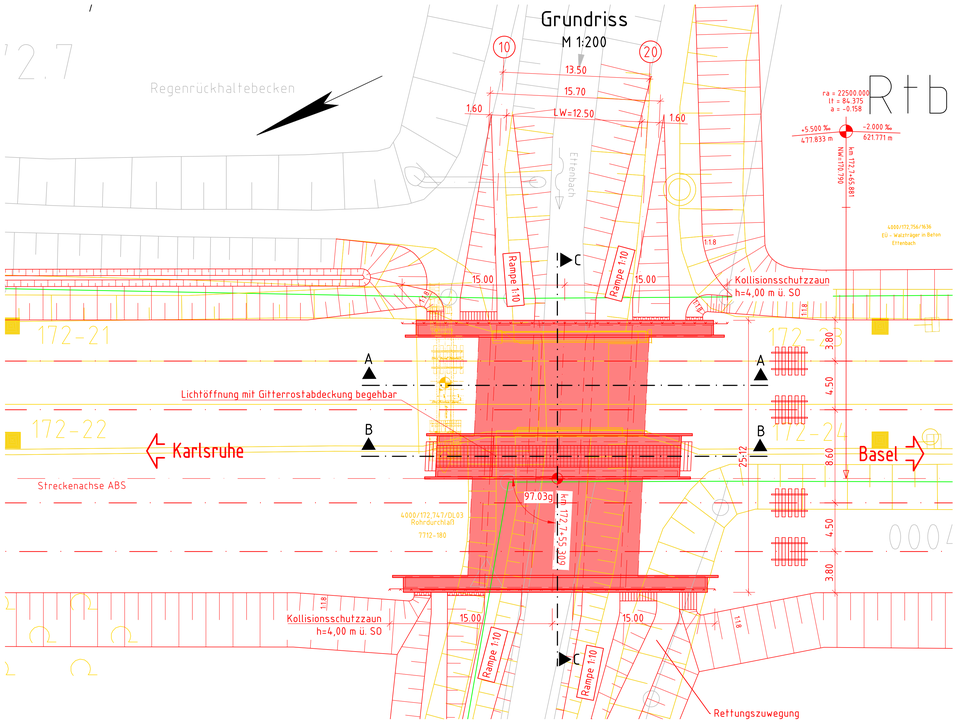

Querschnitt C-C
M 1:100

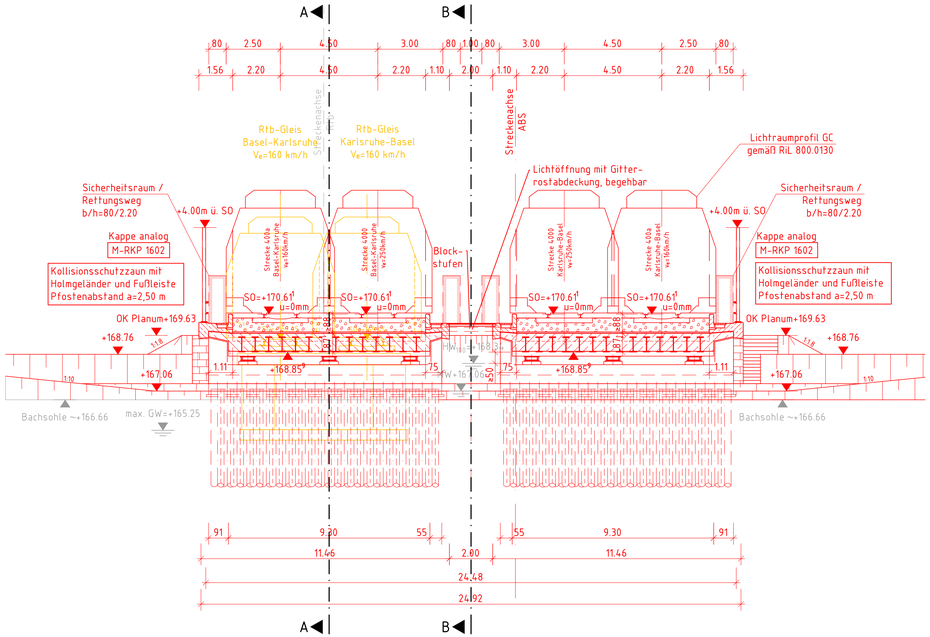

Legende Leitungen:

- Stromleitung
- Gasleitung
- TK-Leitung
- Trinkwasserleitung
- Schmutzwasserkanal
- Regenwasserkanal

Legende:

- Bestand
- Planung
- Rückbau
- DB Grenze

Grundlagen der Planung

Vermessung	projektbezogen erstellt von DB E&C
Trassierung	Trassierungsentwurf durch Sweco GmbH
Bestands-unterlagen	lvl-Plan lvl 4000 KI Index K vom 09.12.2010
Geotechnischer Untersuchungs-bericht	EÜ Ettenbach ABS-km 172,756 Prof. Dipl.-Ing. H. Quick Ingenieure und Geologen GmbH vom 12. Juli 2004

Lage des Bestandsbauwerks nur informativ.
Für die Entwurfsplanung sind die Fugen, Geländer etc. im Bestand zu vermessen.

Endgültige Abmessungen nach statischen, konstruktiven und wirtschaftlichen Erfordernissen

Das Bauwerk liegt in Erdbebenzone 1 und Windzone 1

Bauwerksdaten

Bauart:		~~Stahlbeton-Spannbeton (extern)~~-Stahl-Verbund *)
Brückenklasse		LM 71
Entwurfsgeschwindigkeit	(km/h)	160/250
Stützweite (x)	(m)	13.50
Gesamtlänge zw. Endauflagern (x)	(m)	13.50
Lichte Weite zw. Widerlagern (LL)	(m)	12.50
Kleinste Lichte Höhe	(m)	0.50
Kreuzungswinkel	(gon)	97.03
Breite zw. Geländern	(m)	24.27
Brückenfläche	(m^2)	327.65

*) Nichtzutreffendes streichen

Index	Änderungen bzw. Ergänzungen	Name:	Datum:

Prüfvermerke

die Übereinstimmung der Zeichnung mit der Ausführung bestätigt

für den Auftragnehmer: Ort, Datum, Name in Druckbuchstaben, Unterschrift

für die DB ... Ort, Datum, Name in Druckbuchstaben, Unterschrift

Interoperabilität geprüft (benannte Stelle), Name

Ort, Datum, Name in Druckbuchstaben, Unterschrift geprüft

Qualitätssicherung

Ort, Datum, Name in Druckbuchstaben, Unterschrift geprüft

Eisenbahn-Bundesamt

gleichgestellt mit Prüfvermerken

Ort, Datum, Name in Druckbuchstaben, Unterschrift

Freigabe zur ..... Prüfung

Ort, Datum, Name in Druckbuchstaben, Unterschrift

Prüfingenieur

DB NETZE

Freigabe der Ausführungsunterlagen
☐ mit Regelungen durch den BVB
Freigabe-Nr.: .....

Ort, Datum, Name in Druckbuchstaben, Unterschrift

Genehmigung zur Bauausführung

Ort, Datum, Name in Druckbuchstaben, Unterschrift

Bauherr:
DB Netz AG
Zentrale
Theodor-Heuss-Allee 7
60486 Frankfurt am Main

Ort, Datum, Unterschrift

Projektleitung:
DB Netz AG
Großprojekt
Karlsruhe – Basel
Schwarzwaldbahn 195 – 197
76137 Karlsruhe

Ort, Datum, Unterschrift

Auftragnehmer (AN):
Ingenieurgemeinschaft
Ka-Ba PFA 1.2 – 1 a
c/o Schüßler-Plan
Ludwigstraße 61-69
67059 Ludwigshafen

Ort, Datum, Unterschrift

Lageskizze (unmaßstäblich)

Projektnummer DB:
G.036290.301

BIM-Datenordnung:

Planzeichen:
lbfp

Planart:
Vorentwurf

Höhen- und Koordinatensystem:
DHHN92 / DB_REF

Einwirkungen (Lastmodell):
LM 71, α = 1.21

Bauwerksnummer:
4 0 0 0 D 1 ■ 1 1 7 2 ■ 7 5 5 ■ 3 4 1 0 0

Bahnhof-Kennziffer:
1636

Barcodenummer:

Entwurfsgeschwindigkeit:
160/250 km/h

Strecke:
4000

Streckenabschnitt: Mannheim-Basel-Konstanz km 154,550 – 192,120

Kilometer:
172,755

1:100/1:200	Erstellt	04.2023	CWE
LPH 2	Geprüft	04.2023	BKB
	Freigegeben	04.2023	BLI
	Datum	Name	
	de	594 x 1189	

Anlage 7.5.2.12

Ingenieurbauwerke
ABS-km: 172,7+55
EÜ Ettenbach

-

UNTERLAGE FÜR DIE FRÜHE ÖFFENTLICHKEITSBETEILIGUNG