Längsschnitt A-A

M 1:100

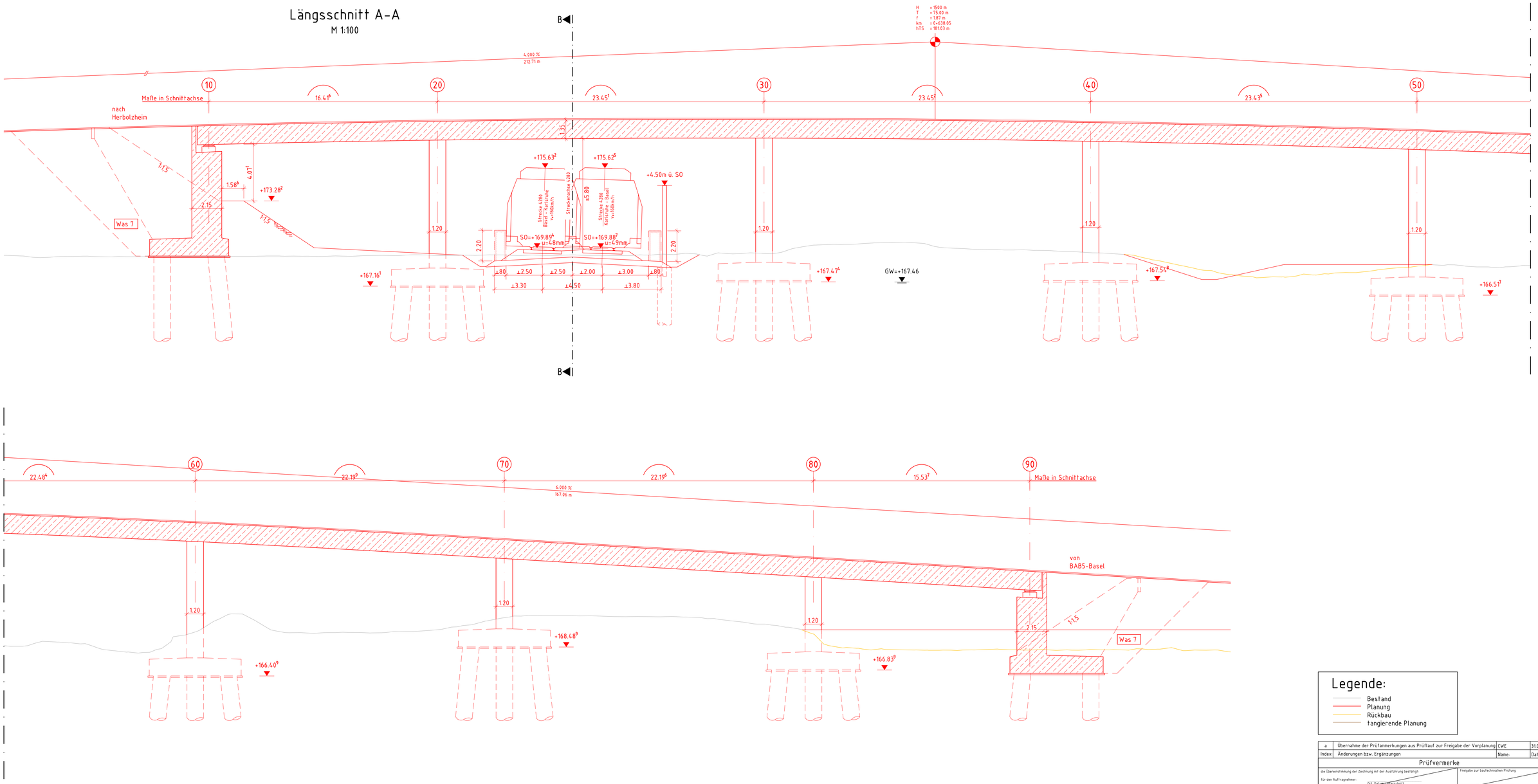

Querschnitt B-B

M 1:100

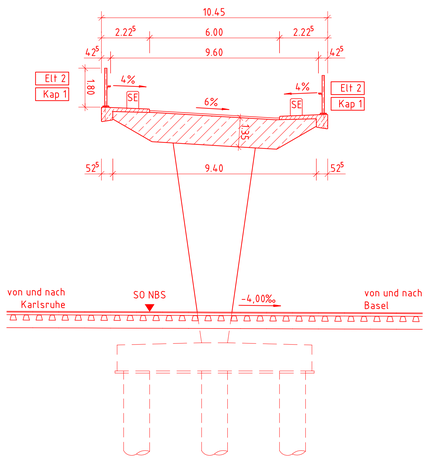

Legende:

- Bestand
- Planung
- Rückbau
- tangierende Planung

Index			
a	Übernahme der Prüfanmerkungen aus Prüflauf zur Freigabe der Vorplanung	CWE	31.07.2020
Index	Änderungen bzw. Ergänzungen	Name:	Datum:

Prüfvermerke

die Übereinstimmung der Zeichnung mit der Ausführung bestätigt:
für den Auftragnehmer: Ort, Datum, Unterschrift
für die DB E&C GmbH: Ort, Datum, Unterschrift

Freigabe zur bautechnischen Prüfung
Ort, Datum, Unterschrift
Prüfingenieur

Wartungsfähigkeit geprüft (benannte Stelle), Name
Datum geprüft / genehmigt
Datum geprüft / genehmigt
Datum geprüft / genehmigt
Eisenbahn-Bundesamt

gleichgestellt mit Eisenbahn-Bundesamt geprüft / genehmigt
Datum
Unterschrift
Freigabe zur Ausführung
Ort, Datum, Unterschrift (BVBl)
Genehmigung zur Bauausführung
Ort, Datum, Unterschrift

Lageskizze

Karlsruhe
Rastatt
Baden-Baden
Offenburg
Kehl
Bruchsal
Karlsruhe
Karlsruhe-Durlach
Karlsruhe-Grötzingen
Karlsruhe-Daxlanden
Karlsruhe-Rüppurr
Karlsruhe-Beiertheim-Bulach
Karlsruhe-Mühlburg
Karlsruhe-Hagsfeld
Karlsruhe-Rüppurr
Karlsruhe-Oberreut
Karlsruhe-Neureut-Heide
Karlsruhe-Neureut-Süd
Karlsruhe-Neureut-Nord
Karlsruhe-Knielingen
Karlsruhe-Daxlanden
Karlsruhe-Rheinhafen
Karlsruhe-Maxau
Karlsruhe-Leopoldshafen
Karlsruhe-Karlsruhe-Durlach
Karlsruhe-Karlsruhe-Durlach
Karlsruhe-Karlsruhe-Durlach