Längsschnitt A-A
M1:100

Legende:

- Bestand
- Neubau/Änderung
- Rückbau
- tangierende Planung
- Lärmschutzwand mit Tür
- Fließgewässer

Grundriss
M1:250

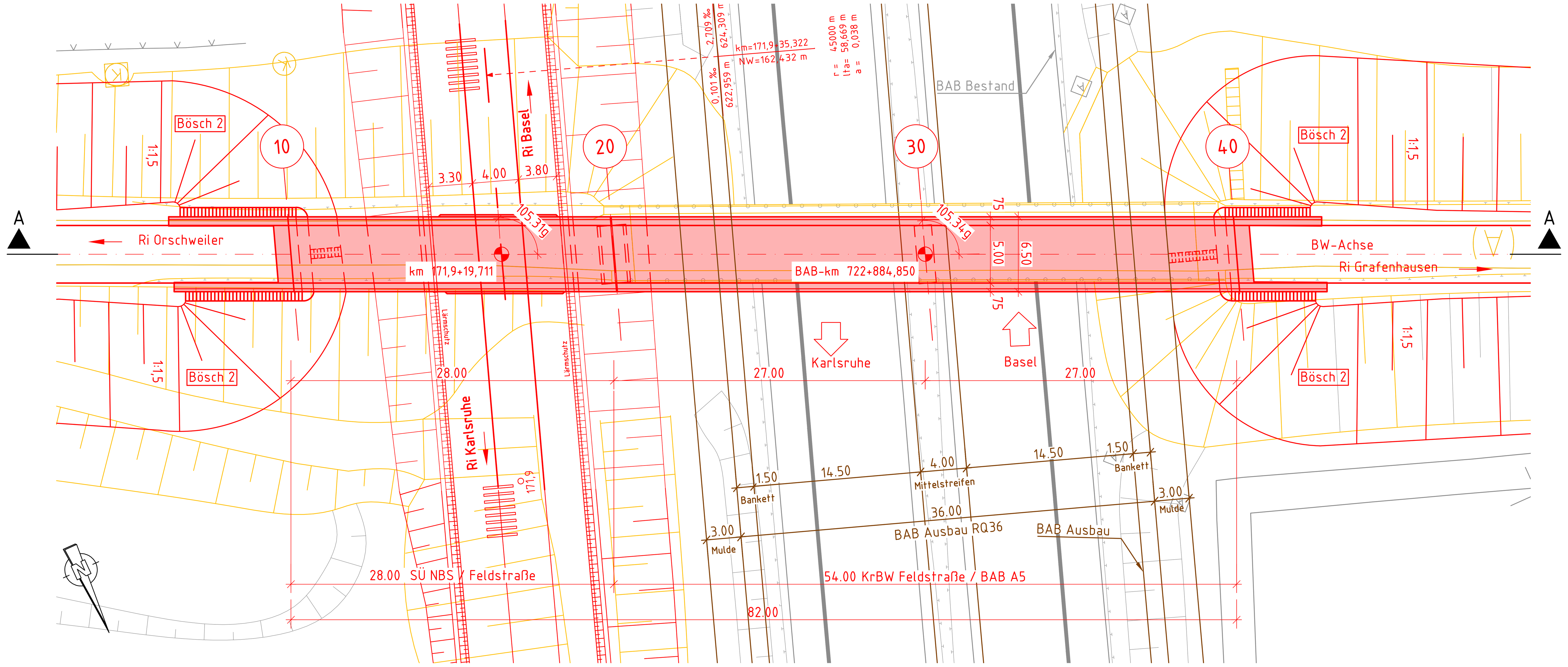

Regelquerschnitt Variante 1
M1:100

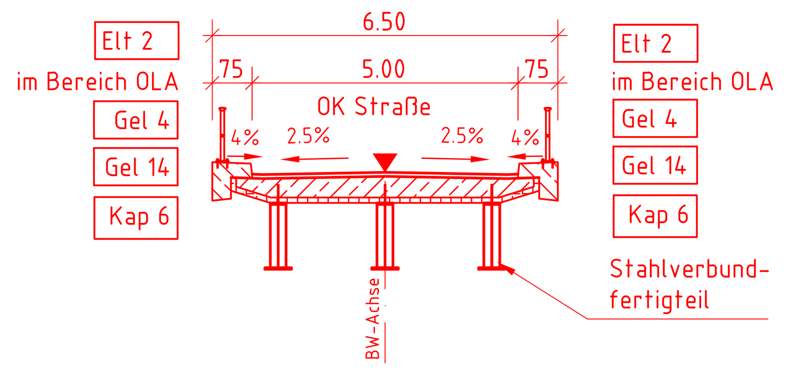

Regelquerschnitt Variante 2
M1:100

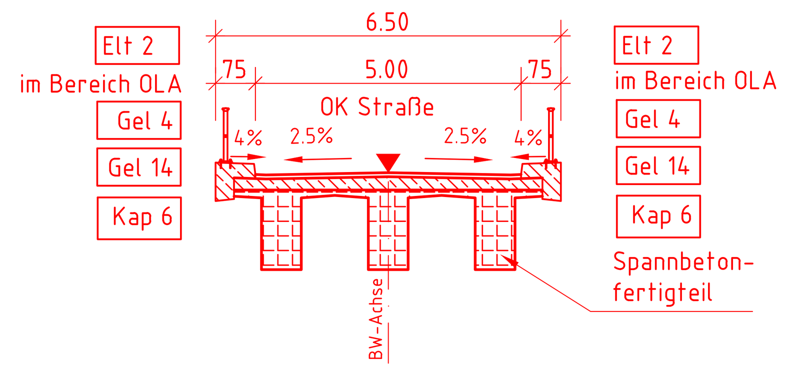

Bauablauf:

1. Umleitung der Feldstraße
2. Abbruch bestehender Brücke
3. Ersatzneubau in gleicher Lage

Grundlagen der Planung

Vermessung	Überfliegungsdaten, übermittelt vor Projektbeginn von DB Netz AG
Trassierung	Trassierungsentwurf durch Schüßler-Plan GmbH
Bestands-unterlagen	Ivl-Plan Ivl 4280 IV / IW
Geotechnischer Untersuchungs-bericht	Geotechnisches Streckengutachten ABS/NBS Karlsruhe-Basel, Strecke 4280, PfA 7.2 Hohberg - Friesenheim, erstellt von BAUGRUND DRESDEN Ingenieurgesellschaft mbH vom 15.08.2018

Lage und Darstellung des Bauwerkes nur informativ

Endgültige Abmessungen nach statischen, konstruktiven und wirtschaftlichen Erfordernissen

Eintragung des Grundwasserstandes gemäß Angaben des geologischen Längsschnitts (Anlage 3.1 - 3.3 des Bodengutachtens vom 15.08.2018)

Das Bauwerk liegt in Erdbebenzone 1 und Windzone 1

Gründung in Abhängigkeit vom Bodengutachten

Bauwerksdaten

Bauart:		~~Stahlbeton~~ ~~Spannbeton~~ ~~Stahl~~ Verbund *)
Einwirkung Verkehrslast		DIN EN 1991-2 Lastmodell LM1
Entwurfsgeschwindigkeit	(km/h)	40
Einzelstützweiten (⊲)	(m)	28,00 - 27,00 - 27,00
Gesamtlänge zw. Endauflagern (⊲)	(m)	82,00
lichte Weite zw.Widerlagern (⊥)	(m)	31.70
Kleinste lichte Höhe	(m)	6,40
Kreuzungswinkel	(gon)	105,31
Breite zw. Geländern	(m)	6,00
Brückenfläche	(m^2)	492,00

*) Nichtzutreffendes streichen

a	Übernahme der Prüfanmerkungen aus Prüflauf zur Freigabe der Vorplanung	Lipukhina	31.07.2020
Index:	Änderungen bzw. Ergänzungen	Name:	Datum:

Prüfvermerke

die Übereinstimmung der Zeichnung mit der Ausführung bestätigt:
für den Auftragnehmer: Ort, Datum, Unterschrift
für die DB E&C GmbH Ort, Datum, Unterschrift
Interoperabilität geprüft (benannte Stelle), Name
Datum geprüft / genehmigt
Datum geprüft / genehmigt
Datum geprüft / genehmigt
Eisenbahn-Bundesamt

Freigabe zur bautechnischen Prüfung
Ort, Datum, Unterschrift
Prüfingenieur
gleichgestellt mit Prüfexemplaren geprüft / genehmigt
Datum
Freigabe der Ausführungsunterlagen
☐ mit Regelungen durch den BVB
Freigabe-Nr.: I.TP-x-P-y-ZZ/
Ort, Datum, Unterschrift (BVB)
Genehmigung zur Bauausführung
Ort, Datum, Unterschrift

Lageskizze

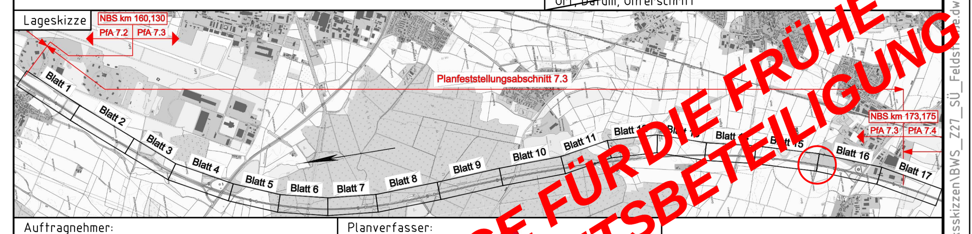

UNTERLAGE FÜR DIE FRÜHE ÖFFENTLICHKEITSBETEILIGUNG

Auftragnehmer:
Ingenieurgemeinschaft Ka-Ba PfA 7.2 - 7.4 c/o Schüßler-Plan Ludwigstraße 67-69 67059 Ludwigshafen

Planverfasser:
Schüßler-Plan Ingenieurgesellschaft mbH Ludwigstraße 67-69 67059 Ludwigshafen
Ludwigshafen am Rhein, 13.12.2019, gez. J. Lorch
Ort, Datum, Unterschrift

Auftrag-Nr.: 12379		
	Datum	Name
gez.	12/2019	Eichwald
bearb.	12/2019	Eichwald
gepr.	12/2019	Lorch

Bauherr:
DB Netz AG Zentrale Theodor-Heuss-Allee 7 60486 Frankfurt am Main

DB Netz AG Großprojekt Karlsruhe - Basel I.NGK 2 (2) Schwarzwaldstraße 82 76137 Karlsruhe

Anlage: 7.5.1.7.3
Planart: Vorentwurf
Planzeichen: Iblp
Blattgr.: 594 x 1189
Einwirkungen (Lastmodelle): LM1 gem. EN 1991-2
Höhen- und Koordinatensystem: DHHN92 DB-REF

Maßstab: 1:250 1:100

Ingenieurbauwerke PfA 7.3
SÜ Feldstraße
NBS - km: 171,920
Autobahn - km: ca. 722,885

Projekt: ABS/NBS Karlsruhe-Basel PfA 7.2-7.4
Strecke: 4280 Abzw Bashaide-Weil am Rhein km 154,000-183,500

Bauwerksnummer			Brückennr.
Strecke	Kilometer	Kennzahl	
4280 ×	171,920 ×		7712 503

L:\01_DATEN\Bahn\12379_KaBa_72-74\04_PL\02_LPH_2\02_KI\04_Zeichnungen\NBS\Bauwerksskizzen\BWS_Z27_SÜ_Feldstraße.dwg - Plotdatum:2020-07-30