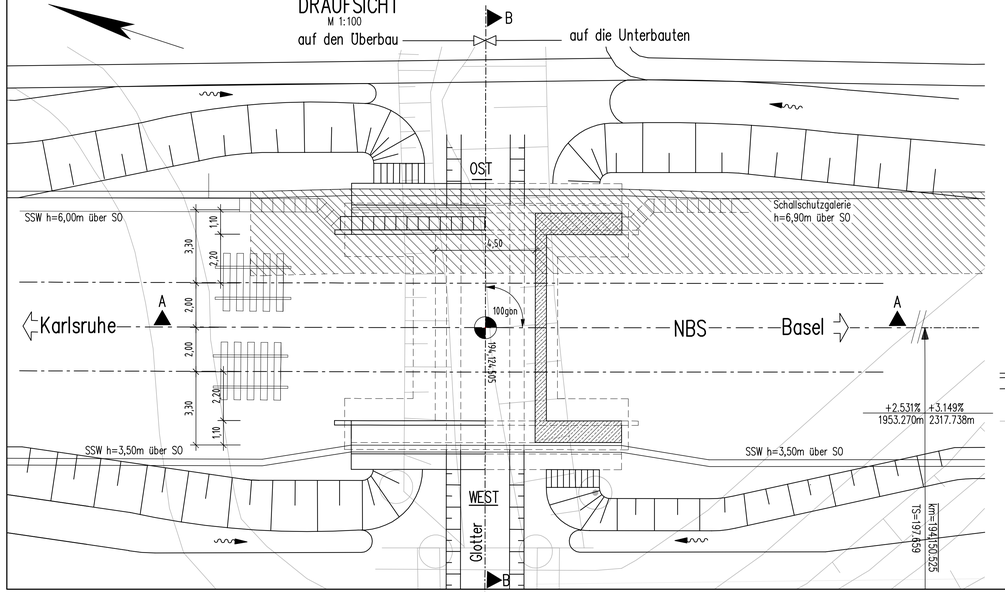

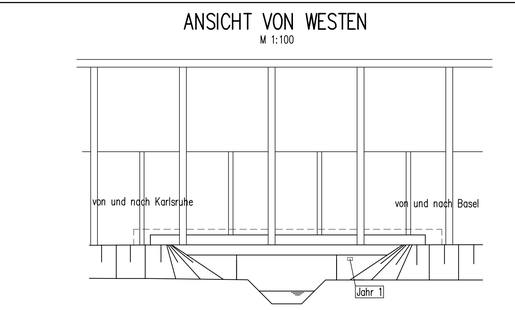

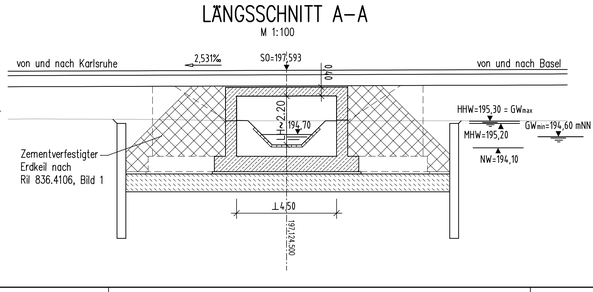

Bestandsdatenquelle lvl 4280 LL, Stand 08/2002

Bauwerk liegt in keinem Wasserschutzgebiet

Bauwerkskilometer	194,125
Lichte Höhe	2.20m
Lichte Weite	4.50m
Bauwerksbreite zw. d. Geländern	10.60m
Kreuzungswinkel NBS	100gon
Lastbild	LM71, SW/0
Klassifizierung	α=1,21
Entwurfsgeschwindigkeit NBS	160 km/h

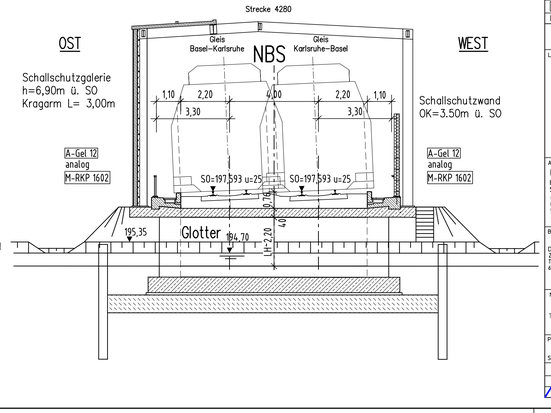

Genehmigungsvermerk des EBA

Prüflaufdaten

Index:	Änderungen bzw. Ergänzungen:	Name:	Datum:
▷			
▷	Überarbeitung 2. Prüflauf	Mtz	10.2016

Unterlage für eine E … § 18 AEG

Lageskizze:

Unterlage wird ersetzt durch Anlage 9 - Blatt 11 - Index b

Auftragnehmer / Planverfasser:
Bearbeitet im Auftrag der DB Netz AG
Ingenieurgemeinschaft
Schüßler-Plan – Grontmij GmbH
Schüßler-Plan Ingenieurgesellschaft mbH
Lindenstraße 11
60316 Frankfurt am Main
Telefon 069/968 85-0
Telefax 069/968 85-99

Grontmij
Grontmij GmbH
Hansaer Landstraße 135–137
60316 Frankfurt am Main
Telefon 069/950 21-0
Telefax 069/950 21-437

Frankfurt a.M., den 18.12.2014
Unterschrift: i.V.

Bauherr:
DB Netz AG
Zentrale
Theodor-Heuss-Allee 7
60486 Frankfurt am Main

Projektsteuerung:
DB Netz AG
Großprojekt Karlsruhe – Basel
Schwarzwaldstraße 82
76137 Karlsruhe
Karlsruhe, den 28.10.2016 Unterschrift: i.V.

Auftrags-Nr.:

	Datum	Name
gez.	10.2014	Gh
bearb.	10.2014	Wf
gepr.	10.2014	Wf

Plan-Nr.: Anlage 9
Blatt 11 von 12

Planart: Planfeststellung

Planzeichen

Blattgr.: 1160x298

Maßstab: 1:100

Einwirkungen (Lastmodelle)
LM 71, SW/0 (α=1,21)

Höhen- und Koordinatensystem
DHHN 92 / Gaußkrüger, GK3

Bauwerksskizzen Eisenbahnüberführungen
Eisenbahnüberführung Glotter
NBS-km 194,125 BW-Nr. 61

Projekt: Ausbau- und Neubaustrecke Karlsruhe – Basel

Strecke: StA 8 Herbolzheim – Hügelheim, PfA 8.1 Riegel – March, km 184,500 – 195,889, Strecke 4280

Strecke		Kilometer		Kennzahl	Brückennr.	Barcode
4280	X		X			